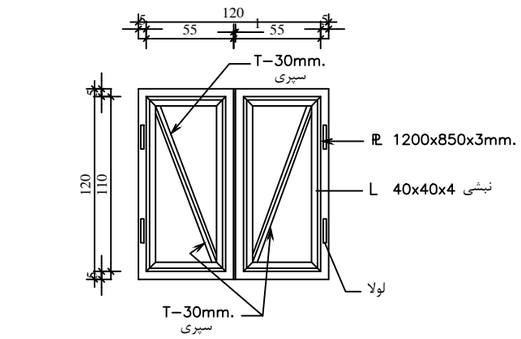

درب دریچه های ورودی (جزئیات)

10 / -

SC.1:25

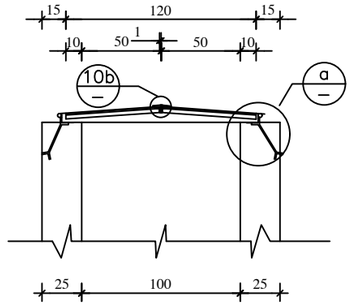

برش دریچه بازدید منبع (جزئیات)

10 / -

SC.1:25

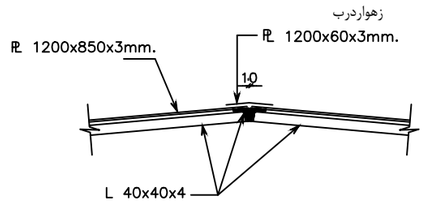

جزئیات 10b

SC.1:25

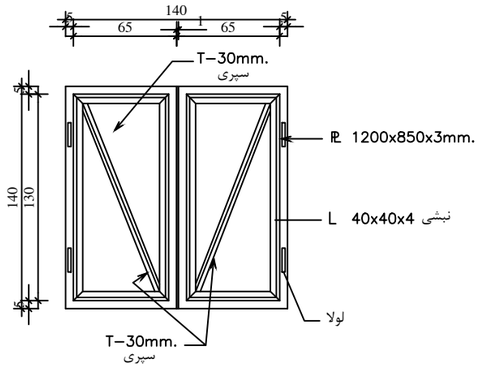

درب دریچه های ورودی (جزئیات)

10 / -

SC.1:25

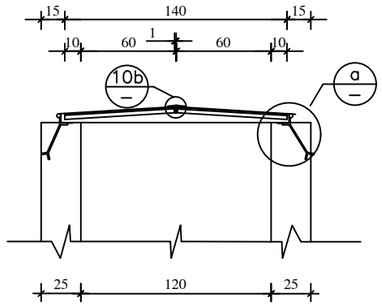

برش دریچه بازدید منبع (جزئیات)

10 / -

SC.1:25

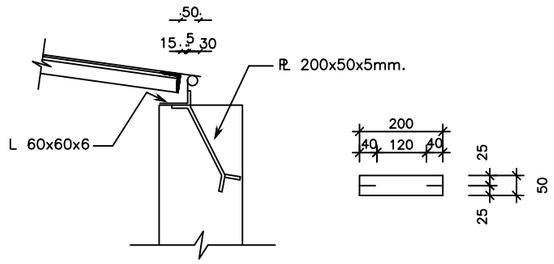

جزئیات a

SC.1:10

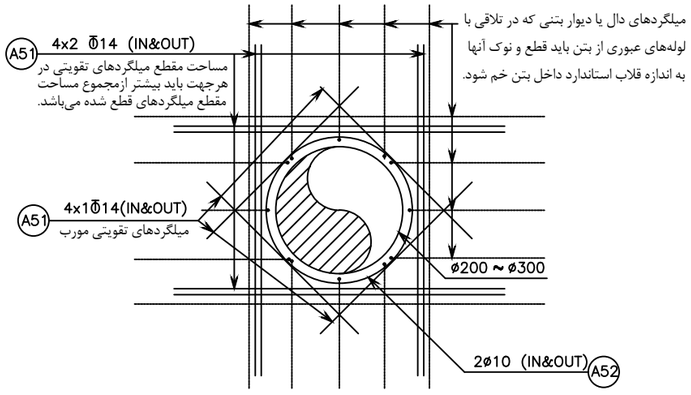

جایگزینی و تقویت آرماتورهای
قطع شده در محل عبور لوله ها - جزئیات

11 / -

NSC.

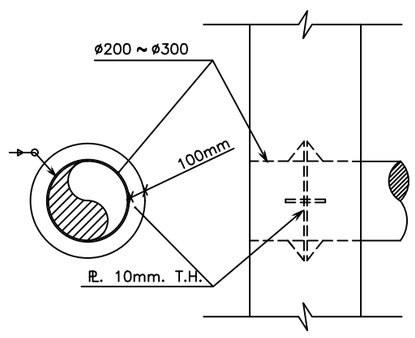

تثبیت لوله های فولادی در بتن - جزئیات

11 / -

SC.1:25

جزئیات آب بندی لوله های با جنس دیگر مطابق نظر دستگاه نظارت انجام شود.

کنترل پروژه Project Manager	کنترل بخش Division Control	طراح Designed by	چکیده توضیح Revision Description	تاریخ Date	تجدید نظر Rev.

کارفرما

شرکت آب و فاضلاب کاشان

مهندسین مشاور ری آب
RAY AB CONSULTING ENGINEERS

طرح احداث مخزن ۱۰۰۰ مترمکعبی روستای ازوار
مطالعات مرحله دوم
جزئیات سازه‌ای مخزن بتنی ۱۰۰۰متر مکعبی
جزئیات درب دریچه ها و تثبیت لوله دربتن (۱۸)

کد قرارداد : WA2G/25/MEY
کد نقشه : P04/TS4/18/00

مقیاس:	Sc= As shown
واحد:	Unit : Cm
	Format : A2
تاریخ:	Date : ۱۴۰۴/۰۹/۲۰
طراح	م. طاهرزاده
ترسیم	بخش سازه
کنترل بخش	م. شاه‌وردی
کنترل پروژه	م. محمدی
تصویب	کمیته تصویب